Cesta Zore Perello Godina 2
6000 Koper - Capodistria, Slovenija
+386(0)599059433
www.adria-manipulatorji.com
adria@adria-manipulatorji.com

PRESENTAZIONE

MANIPOLATORE "M"

PER LA MOVIMENTAZIONE DI VETRI O PLEXIGLASS

Con i Manipolatori Industriali di ADRIA un sigolo operatore può movimentare carichi di notevoli dimensioni e peso con facilità e in asoluta sicurezza.

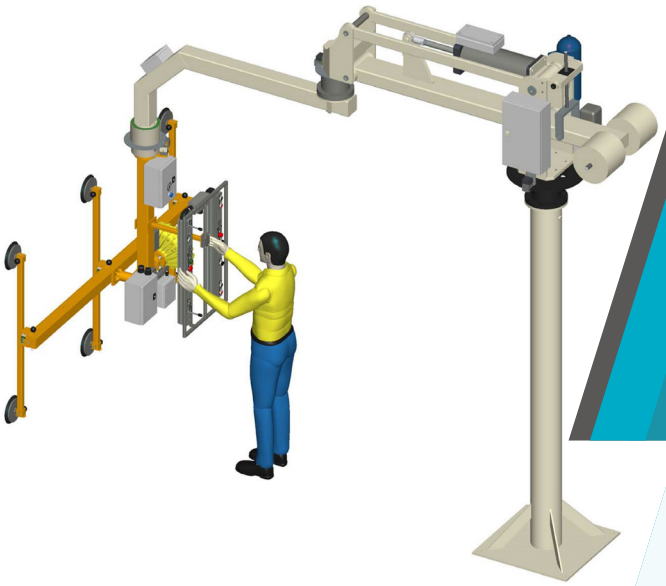

Specifiche

ADRIA MANIPULATORJI presenta una vasta gamma di manipolatori con portate che variano dai 100 fino ai 450 kg. Il raggio di lavoro varia a prescindere dal modello dai 2 fino ai 4,3 m. Il manipolatore può essere fissato direttamente a pavimento oppure motato su base autostabile che ne permette l'utilizzo in differenti postazioni senza la necessità di alcun ancoraggio.

CHI SIAMO

ADRIA MANIPULATORJI d.o.o. ricopre una posizione consolidata nel campo della manipolazione industriale ed è ormai una partner di riferimento per numerose Aziende di primaria importanza non solo in Slovenija ed Italia, ma in tutto il mondo. ADRIA pone particolare cura nella soluzione di problemi di movimentazione in Aziende del settore alimentare, farmaceutico e per ambienti ATEX. Garantiamo risposte tempestive ed consenge rapide.

Dispositivi di sicurezza

- Valvola di blocco per il movimento del braccio, in caso di caduta involontaria della pressione dell'aria
- Valvola di blocco dell sollevamento e l'abbassamento del braccio, in caso di basso livello di vuoto nelle ventose
- Abbassamento controllato del carico in caso di caduta della pressione dell'aria
- Dispositivo di sicurezza per rilevare la pressione cosi da evitare il rilascio del carico quando viene sollevato
- Comandi bimanuali per presa e rilascio del carico, per evitare operazioni accidentali
- Valvola pneumatica per evitare movimenti rapidi e pericolosi del braccio del manipolatore, in caso di manovre errate o improvvise variazioni del carico sollevato
- Valvola pneumatica per evitare movimenti di abbassamenti rapidi e pericolosi del braccio di manovra, in caso di rottura del tubo di alimentazione principale del cilindro di sollevamento

PERCHE NOI

- I nostri professionisti vantano esperienza, professionalità e precisione.
- Particolare attenzione nella fase di collaudo con test severi per usi anche in ambienti ATEX.
- Accurata fase progettuale per adattare il vostro manipolatore alla vostra macchina ed al vostro ambiente.

CONTATTATECI PER UN PREVENTIVO

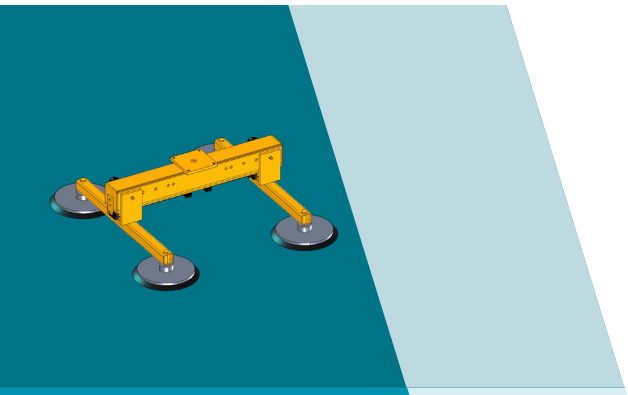

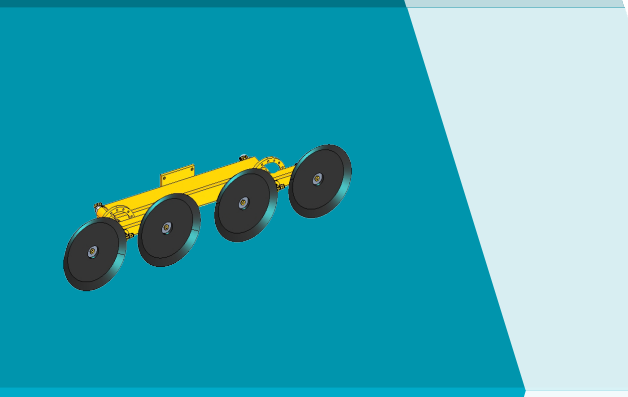

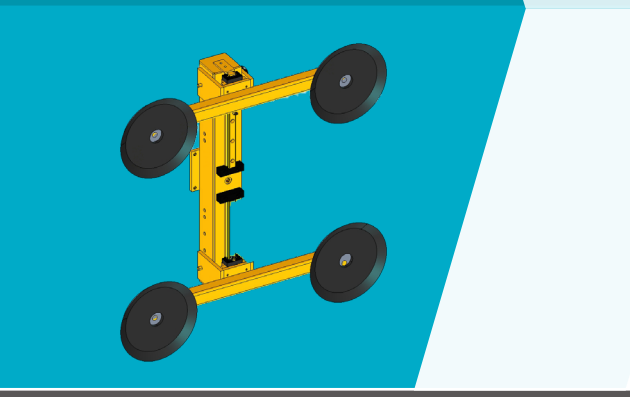

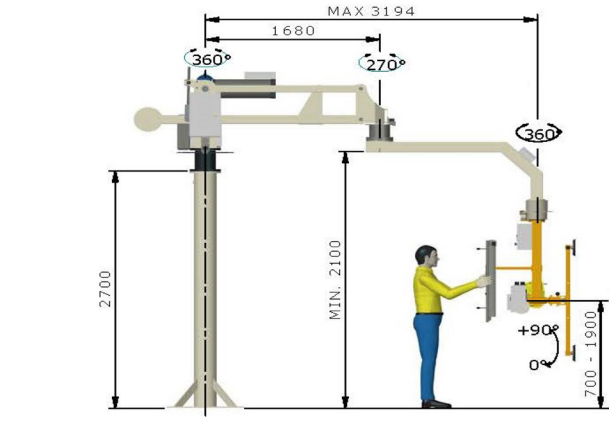

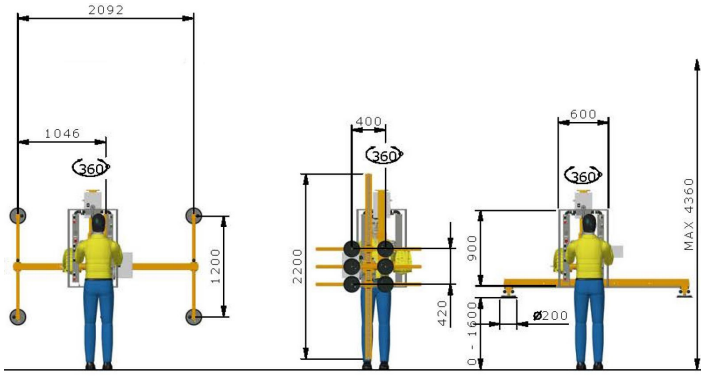

Caratteristiche tecniche:

- Generazione del vuoto con aria compressa a 7 bar (sistema Venturi)
- Presa / Rilascio del carico azionato pneumaticamente
- Serbatoio per mantenere la presa anche in caso di caduta d' aria
- Consumo controllato dell'aria, azionando la generazione del vuoto solo quando è necessario garantire il valore minimo necessario per una manipolazione sicura.

Entrambi i comandi del manipolatore e dell'attrezzatura di presa si trovano sulla maniglia dell'attrezzatura di movimentazione. Doppi comandi per il sollevamento e l'abbassamento e per la presa e il rilascio del carico.

Indicato per gestire carichi con peso sempre diverso. L'operatore che spinge la leva singola, della maniglia ergonomica, controlla il sollevamento e l'abbassamento del carico, con la possibilità di regolare i movimenti molto agevolmente.
Questo tipo di controllo consente all'operatore di spostare, in modalità di bilanciamento, il carico sollevato in qualsiasi punto della corsa. Il carico può essere gestito con precisione, usando le mani.

Dispositivo rotante a 180 °, azionato con il riduttore del motore pneumatico più ribaltatore pneumatico a 90 °.

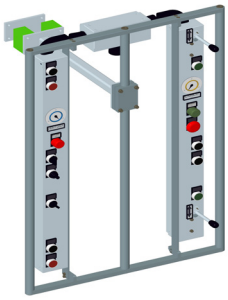

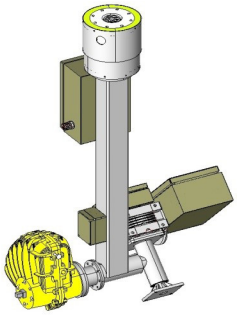

Cesta Zore Perello Godina 2
6000 Koper - Capodistria,
Slovenija

+386(0)599059433

www.adria-manipulatorji.com
adria@adria-manipulatorji.com

Scan me